СХЕМЫ ЭЛЕКТРИЧЕСКИЕ ПРИНЦИПИАЛЬНЫЕ

одесский ЗЧЗ

Усилителя полного

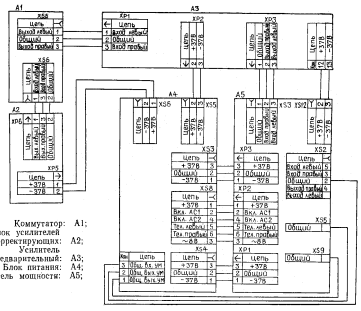

Коммутатор: A1;
Блок усилителей корректирующих: A2;
Усилитель предварительный: A3;
Блок питания: A4;
Усилитель мощности: A5;

Коммутатора A1

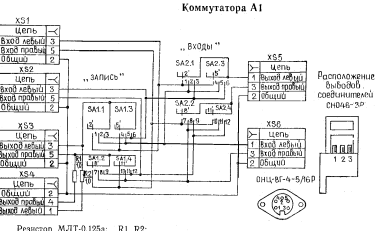

Расположение выводов соединителей СНО46-3Р

Резистор МЛТ-0,125а: R1, R2;
Переключатель ПГ3ЯП-246В: SA1, SA2;
Соединитель ОНЦ-ВГ-4-5/16-Р: XS1—XS4;
Розетка СНО46-3Р: X55, X56.

Блока усилителей корректирующих A2

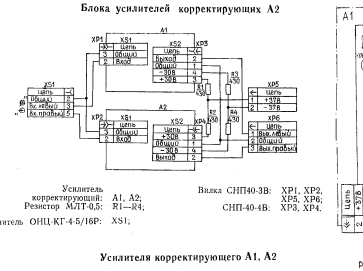

Усилитель корректирующий: A1, A2;
Резистор МЛТ-0,5: R1—R4;
Соединитель ОНЦ-КГ-4-5/16Р: XS1;
Вилка СНП40-3В: XP1, XP2;
СНП-40-4В: XP3, XP4.

Усилителя корректирующего A1, A2

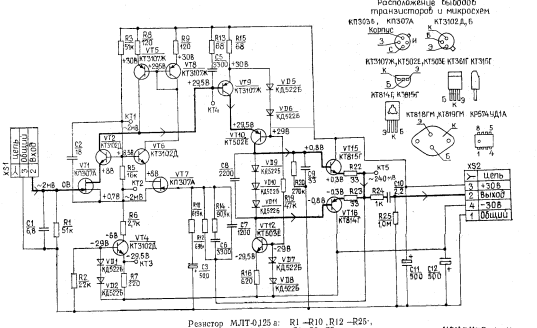

Расположение выводов транзисторов и микросхем

Корпус

Резистор МЛТ-0,125а: R1—R10, R12—R25;
Конденсатор КТ-1: C1, C2, C9;
К73-17: C10;
К50-16: C3, C11, C12;
Розетка СНП-40-3Р: XS1;
СНП-40-5Р: XS2;

УСИЛИТЕЛЬ МОЩНОСТИ

Розетка СНО46-3р: XS1; XS3; XS12;
ОНЦ-ВГ-4-5/16-Р: XS2;

Блока питания A4

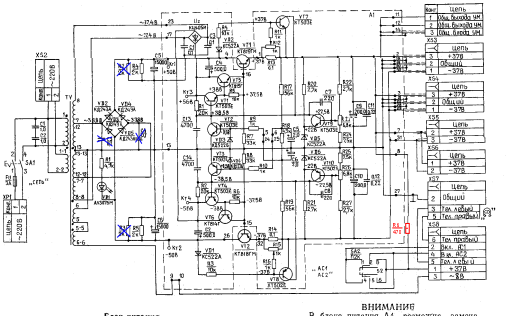

Блок питания

Предохранитель плавкий: FU.
Переключатель ПКН41-1: SA1;
П2К-Н-1-2: SA2;
Резисторы МЛТ-1: R1;
МЛТ-2: R2—R5;
Розетки штепсельные У868-КСМ: XS1—XS2;
Розетки СНО 46-3р: XS3—XS6;
Соединитель ОНЦ-ВГ-4-5/16-Р: XS7;
Конденсаторы К73-17: C1—C4;
К50-16: C5—C6.

Стабилизатор A1

Резисторы МЛТ-0,125: R3—R6; R9—R11, R16—R19;
МЛТ-0,25: R1—R2, R20—R22, R24—R25; R27;
МЛТ-0,5: R7—R8;
СП3-38а: R12, R15, R23, R26;
Конденсаторы К73-17: C1, C3, C11—C12;
К50-16: C2, C4, C5—C6, C9—C10;
КТ-1: C7, C8, C13, C14.

ВНИМАНИЕ

В блоке питания A4 возможна замена конденсаторов C5, C6 типа К50-37 на К50-24. При этом в схему фильтра блока питания внесены следующие изменения.

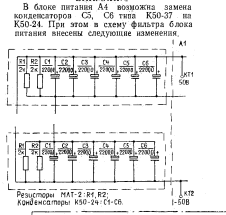

Резисторы МАТ-2: R1, R2;
Конденсаторы К50-24: C1-C6.

Усилителя предварительного A3

http://knn.cjb.net
nkamnev@yahoo.com

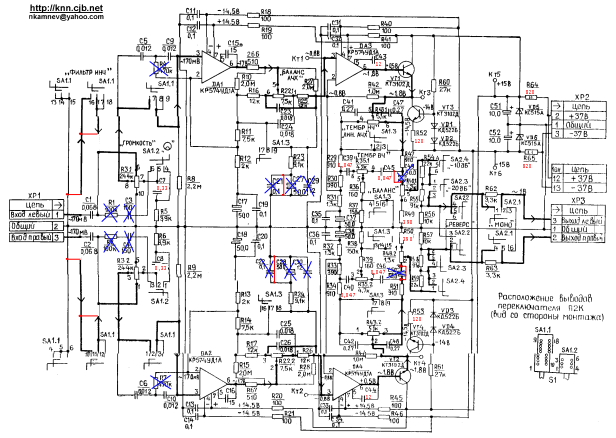

Расположение выводов переключателя П2К (вид со стороны ручек)

Резистор МЛТ-0,125: R1, R2, R4—R21, R23—R34, R36—R42, R44—R47, R49—R63, R65, R67;
МЛТ-2: R64; R65;
Блок резисторов: R3, R22, R35, R48.
Конденсатор К73-17: C1, C2, C11—C14, C19—C22, C31—C36, C39, C40, C45, C46;
Вилка СНП40-3В: XP1—XP3;
К73-9: C5—C10, C23—C26, C41, C42, C47, C48;
Конденсатор КТ-1: C3, C4, C15, C16, C29, C30, C43, C44;
К50-6: C17, C18, C27, C28, C37, C38, C49, C50;
C51, C52;
Переключатель П2К: SA1, SA2;

Усилителя мощности A5

http://knn.cjb.net
nkamnev@yahoo.com

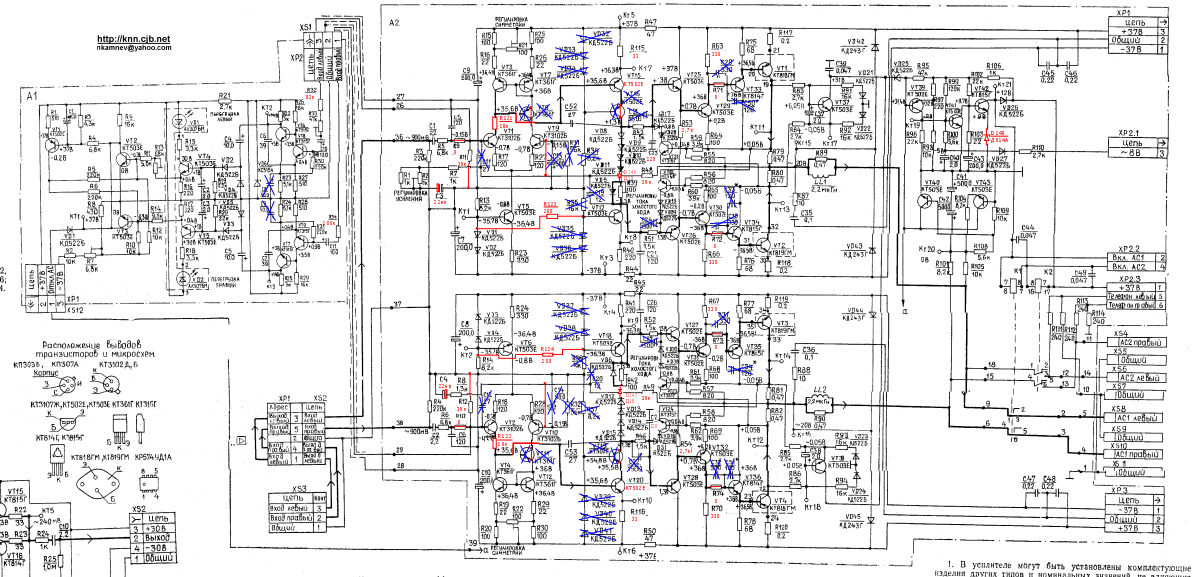

Индикатор уровня A1

Резистор МЛТ-0,125: R1, R3, R5, R6, R8—R12, R14, R16, R17, R19, R20, R22—R32, R34;
МЛТ-0,25: R2, R4, R21;
МЛТ-0,5: R15, R18;
СП3-38а: R7, R13, R33;
Конденсатор К50-16: C1—C5, C8—C11;
КТ-1: C6, C7;
Вилка СНП40-3В: XP1, XP2.

Усилитель мощности A2

Резистор МЛТ-0,125: R1, R3—R12, R15—R20, R23—R33, R35—R36, R38, R40, R41, R44, R45, R47—R50, R53—R74, R83—R86, R91—R97, R99, R100, R102—R104, R106, R108—R110;
МЛТ-0,25: R13, R14;
СП3-38: R2;
МЛТ-250: R34, R37, R43, R46, R51, R52, R75—R78, R98, R101, R105;
МТ-1: R107, R112, R114;
МТ-2: R87, R88, R111, R114;
СП-1В: R21, R22, R39, R42;
СП3Н: R79—R82, R89, R90, R117—R120;
Конденсатор К3-17: C1, C2, C35, C36, C39, C44—C49;
К73-9: C21, C22, C24, C27;
К10-16: C3, C4, C7—C10, C13—C18, C37, C38, C40—C43;
Т1: C5, C6, C11, C12, C19, C20, C23, C25, C26, C28 ← 34C53;
Реле РС-6: K1, K2;
Катушка индуктивности: L1, L1.2;
Вилка СНП1-3В: XP1, XP3;
СНП1-8В: XP2;

http://knn.cjb.net
nkamnev@yahoo.com

1. В усилителе могут быть установлены комплектующие изделия других типов и номинальных значений, не влияющие на технические параметры и качество усилителя.
2. Режимом блока питания приведены при отсоединенной нагрузке.
3. Режимы платы индикации приведены при перегрузке усилителя мощности — свечения индикаторов при фразах и уровне входного сигнала индикатора уровня A1—30 мВ.
4. Режимы по постоянному току измерены амперовольтметром Ц4311, по переменному току электронным вольтметром В3-39.
5. Значения режимов могут отличаться от указанных на ±15%. Выходные напряжения стабилизатора блока питания могут отличаться от указанных на ±1,5%.
6. Приведенные режимы измерены на частоте сигнала 1000 Гц при крайнем правом положении регулятора громкости и среднем положении остальных регуляторов.
7. Элементы, обозначенные *, могут подбираться при настройке.